YS-13JH(22×83,T,T,B)　　05000505A

組立図番号:YS13TTB-KT001(2283) 【22H×83　T型　T型ﾊﾝﾄﾞﾙﾎﾞﾙﾄ　風式】　　2015.06.16

部品表番号:YS13BH-2283TTB-00　　ﾔﾏﾓﾄﾛｯｸﾏｼﾝ株式会社

番号	部品番号(CPN)	部　品　名　称	個数	備考
1	14000105A	ﾊﾞｯｸﾍｯﾄﾞ	1	
3	14009801A	ｽﾛｯﾄﾙﾊﾞﾙﾌﾞﾊﾝﾄﾞﾙ	1	
4	14009901A	ｽﾛｯﾄﾙﾊﾞﾙﾌﾞ	1	
5	14008004A	ﾎｰｽｺﾝﾈｸｼｮﾝ	1	
6	14007304A	ｺﾝﾈｸｼｮﾝｷｬｯﾌﾟ	1	
7	14008102A	ｺﾝﾈｸｼｮﾝｷｬｯﾌﾟｶﾞｽｹｯﾄ	1	
8	47004216A	Oﾘﾝｸﾞ	1	
9	14010001A	ﾚｼﾞｭｰｼﾝｸﾞﾌﾞｯｼﾝｸﾞ	1	
10	14010102A	ﾗｲﾝｵｲﾗｰｺﾝﾌﾟﾘｰﾄ	1	
11	47009201A	ﾊﾞﾙﾌﾞﾊﾝﾄﾞﾙｷｰ	1	
12	47000404A	ｽﾛｯﾄﾙﾊﾞﾙﾌﾞﾊﾝﾄﾞﾙﾅｯﾄ	1	
13	47001203A	ﾛｯｸﾜｯｼｬｰ	1	
14	14010201A	ﾊﾝﾄﾞﾙﾌﾟﾗﾝｼﾞｬｰ	1	
15	77001201A	ﾌﾟﾗﾝｼﾞｬｰｽﾌﾟﾘﾝｸﾞ	1	
16	14010301A	ﾊﾝﾄﾞﾙﾎﾞﾙﾄ(T型)	1	
17	77001101A	ﾊﾝﾄﾞﾙｸﾞﾘｯﾌﾟ	2	
18	47001404A	ﾌﾟﾚｰﾝﾜｯｼｬｰ	2	
19	47000405A	ﾅｯﾄ(ﾐｶﾞｷ)	1	
20	14007804A	ﾌﾞﾛｰﾁｭｰﾌﾞ	1	
21	77000503A	ﾁｭｰﾌﾞﾗﾊﾞｰ	1	
22	14007903A	ﾁｭｰﾌﾞﾗﾊﾞｰﾎﾙﾀﾞｰ	1	
23	14010401A	ﾊﾞｯｸﾍｯﾄﾞﾌﾟﾗｸﾞ	1	
24	14010501A	ﾌﾟﾗｸﾞｶﾞｽｹｯﾄ	1	
26	14010601A	ｼﾘﾝﾀﾞｰﾊﾞｯｸﾜｯｼｬｰ	1	
27	14010701A	ﾊﾞﾙﾌﾞﾁｪｽﾄｶﾊﾞｰ	1	
28	14010801A	ﾊﾞｯｸﾊﾞﾙﾌﾞﾁｪｽﾄ	1	
29	14010901A	ﾌﾛﾝﾄﾊﾞﾙﾌﾞﾁｪｽﾄ	1	
30	14003604A	ﾊﾞﾙﾌﾞ	1	
31	14003904A	ﾊﾞﾙﾌﾞﾁｪｽﾄｷｰ	1	
32	14011001A	ﾗﾁｪｯﾄ	1	
33	14011101A	ﾗｲﾌﾙﾊﾞｰ	1	
34	14011201A	ﾎﾟｰﾙ	4	
35	77001202A	ﾎﾟｰﾙｽﾌﾟﾘﾝｸﾞ	4	
36	14000405A	ﾋﾟｽﾄﾝ	1	
37	14011301A	ﾗｲﾌﾙﾅｯﾄ	1	
38	14005903A	ﾁｬｯｸ	1	
39	14005803A	ﾁｬｯｸﾌﾞｯｼﾝｸﾞ(22×83)	1	
41	14000206A	ｼﾘﾝﾀﾞｰ	1	
42	14011401A	ｼﾘﾝﾀﾞｰﾌﾛﾝﾄﾜｯｼｬｰ	1	
43	14011501A	ﾌﾞﾛﾜｰﾊﾞﾙﾌﾞ	1	
44	77001203A	ﾌﾞﾛﾜｰﾊﾞﾙﾌﾞｽﾌﾟﾘﾝｸﾞ	1	
45	14011601A	ﾌﾞﾛﾜｰﾊﾞﾙﾌﾞﾊﾝﾄﾞﾙ	1	
46	14011701A	ﾌﾛﾝﾄﾍｯﾄﾞ	1	
48	14011801A	ｽﾁｰﾙﾎﾙﾀﾞｰ(22)	1	
49	14011901A	ｽﾁｰﾙﾎﾙﾀﾞｰﾎﾞﾙﾄ	2	
51	14012001A	ｽﾁｰﾙﾎﾙﾀﾞｰﾎﾞﾙﾄﾅｯﾄ	2	
52	14012101A	ｽﾁｰﾙﾎﾙﾀﾞｰﾉｯｸ	1	
53	14012201A	ｽﾁｰﾙﾎﾙﾀﾞｰﾌﾞｯｼﾝｸﾞ	2	
55	77001204A	ｽﾁｰﾙﾎﾙﾀﾞｰｽﾌﾟﾘﾝｸﾞ	2	
56	77001301A	ｽﾁｰﾙﾎﾙﾀﾞｰｽﾄｯﾌﾟﾜｯｼｬｰ	2	
57	14002305A	ｽﾙｰﾎﾞﾙﾄ(T型)	2	
58	14006203A	ｽﾙｰﾎﾞﾙﾄﾅｯﾄ	2	
59	47001203A	ﾛｯｸﾜｯｼｬｰ	2	

YS-13 JACK HAMMER (風式・T型・T型ハンドルボルト付)

YAMAMOTO ROCK MACHINE CO,LTD
2015. 6.16 S=1/2

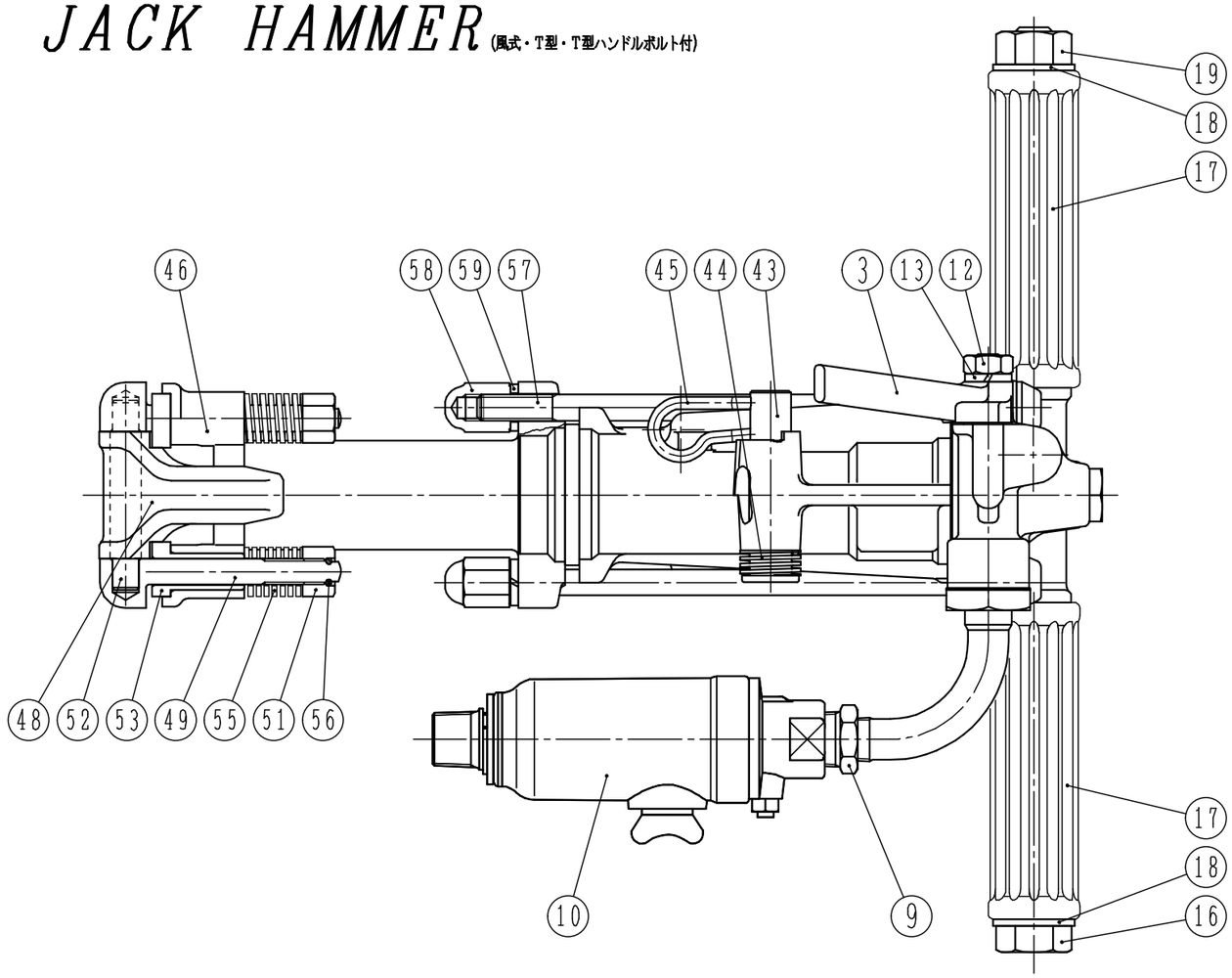

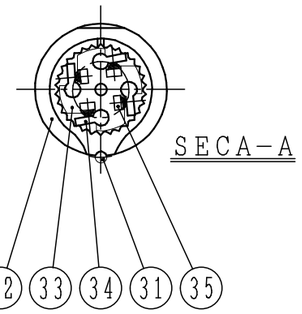

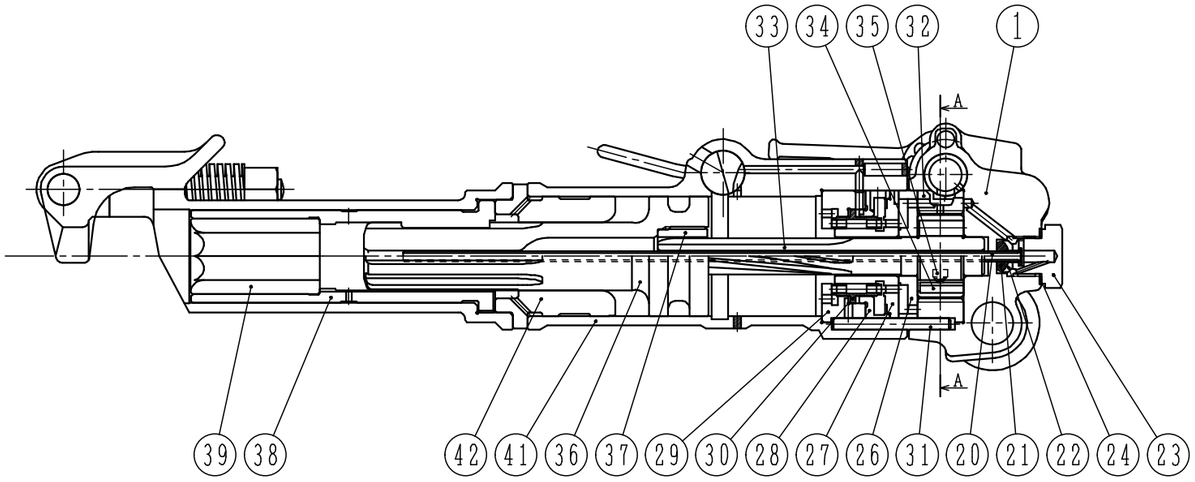

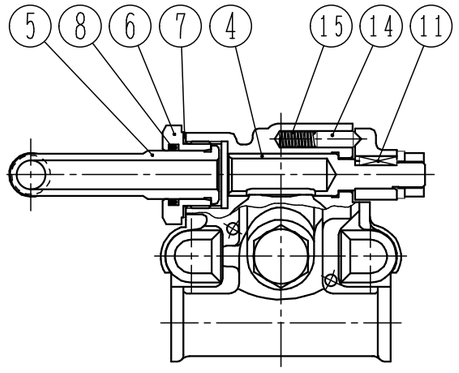

CPN:05000505A

YS13TTB-KT001 (2283)